1.

M2183_02

rauch

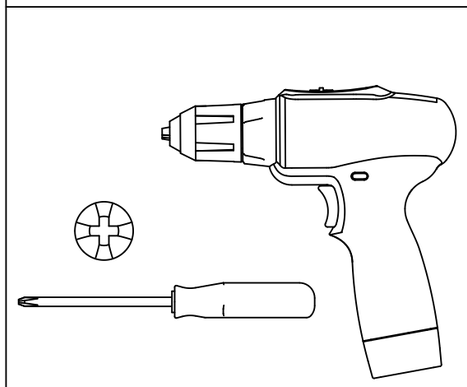

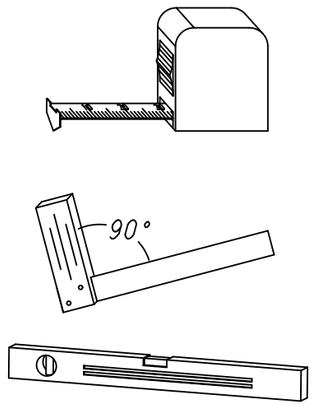

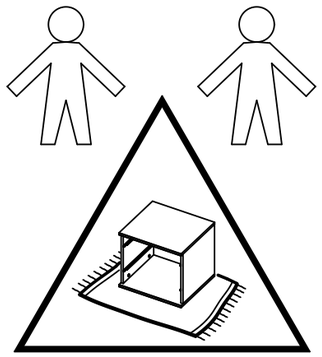

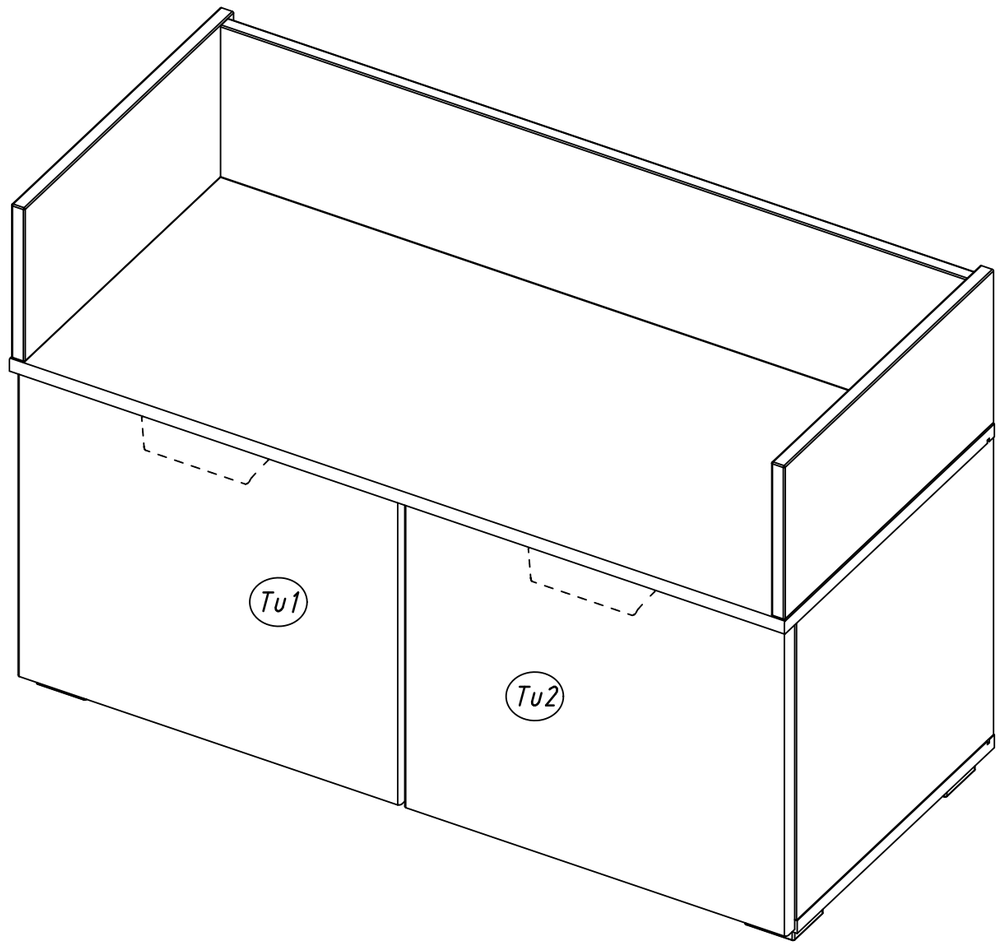

2.

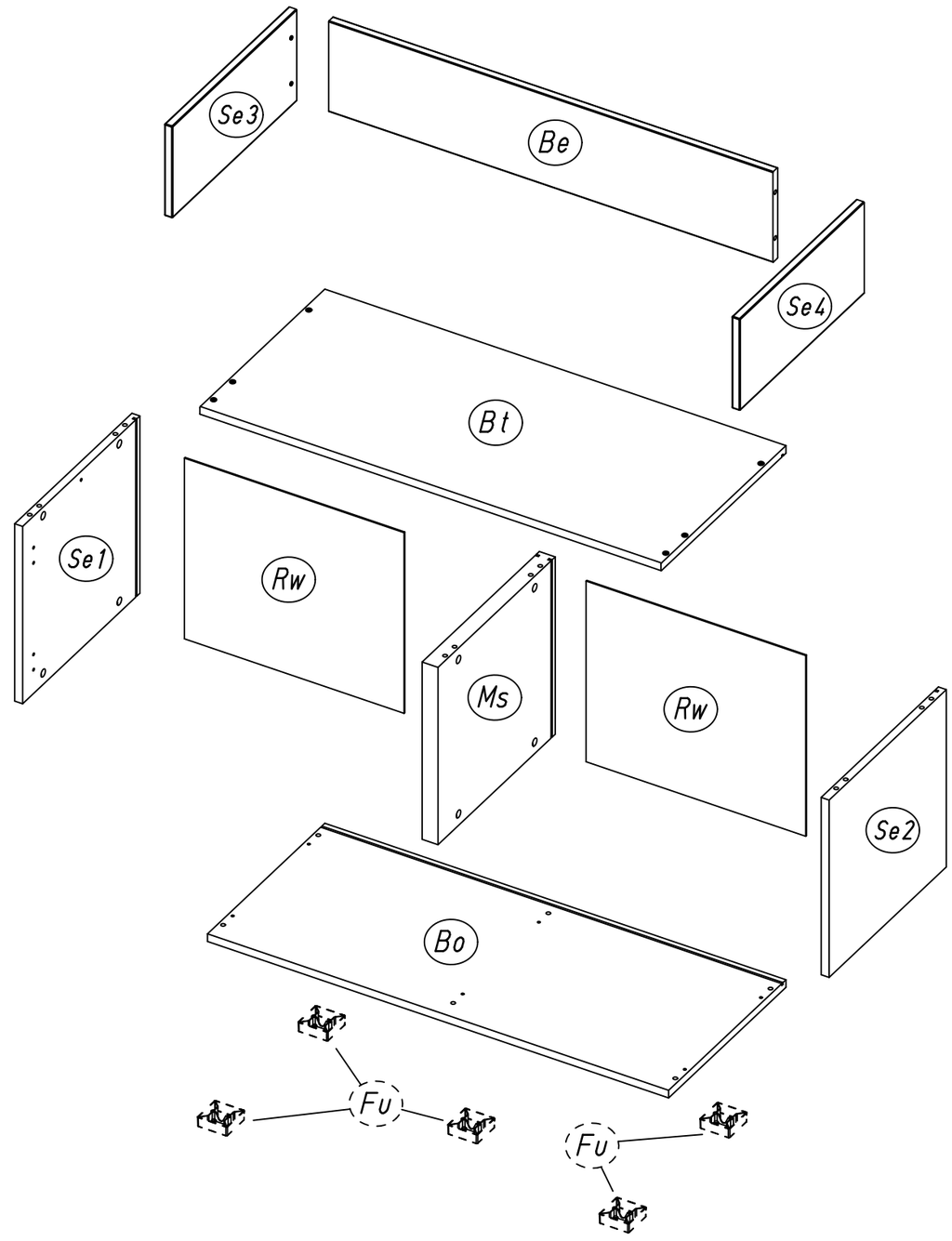

3.

18

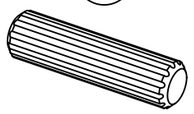

8x30

26

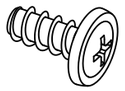

6,3x14

45

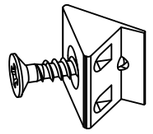

130

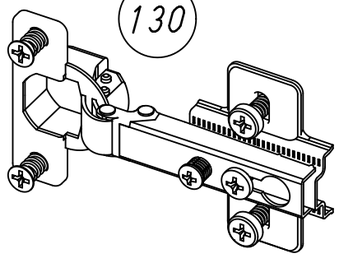

172

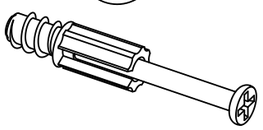

33/10x7,5

183

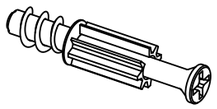

23/10x7,5

296

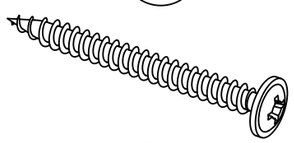

4,5x50

349

1020

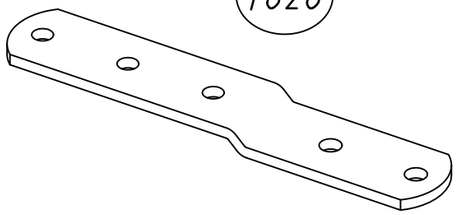

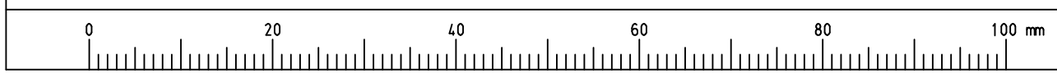

M2183

4.

1

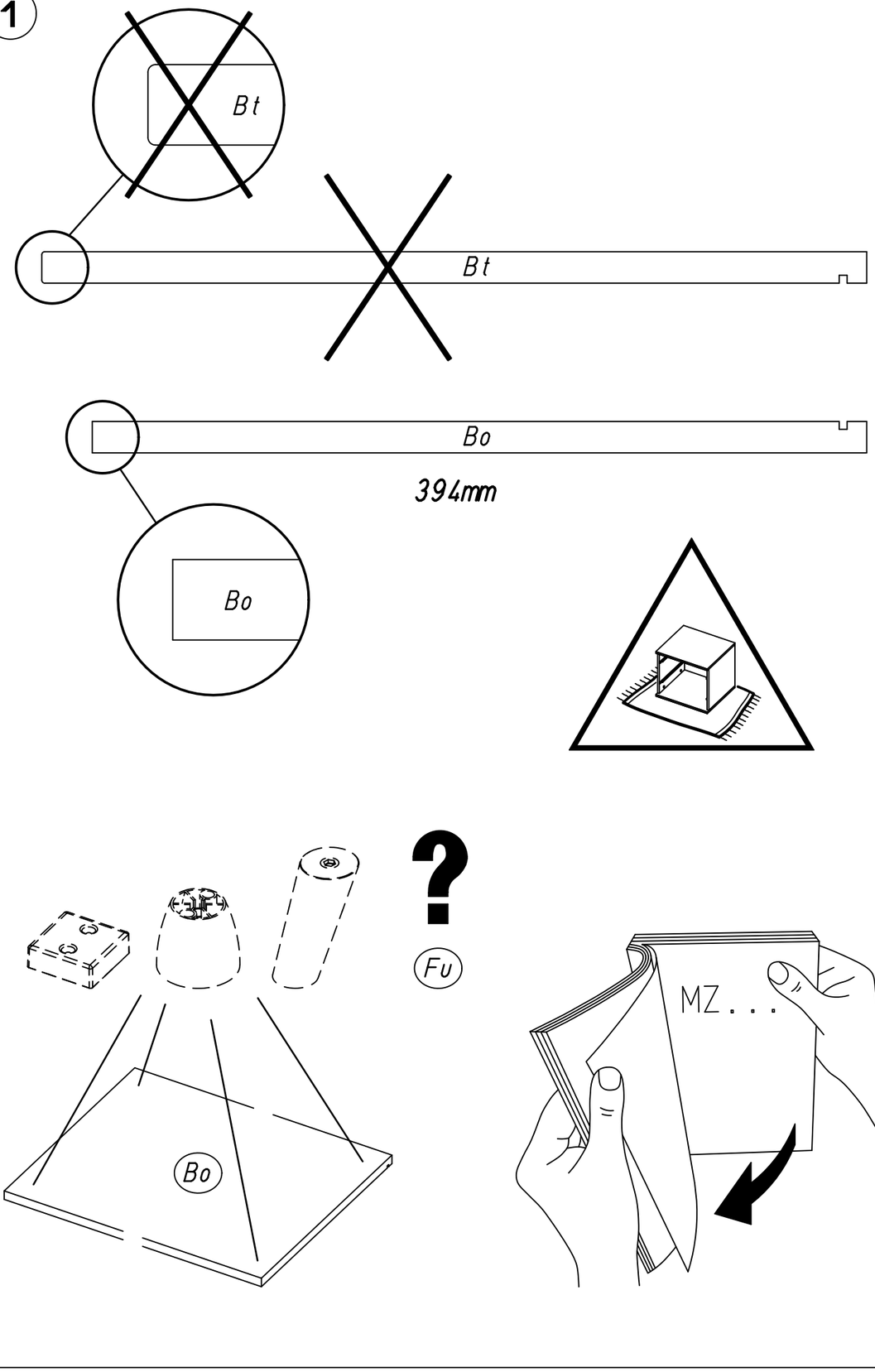

M2183

2 183

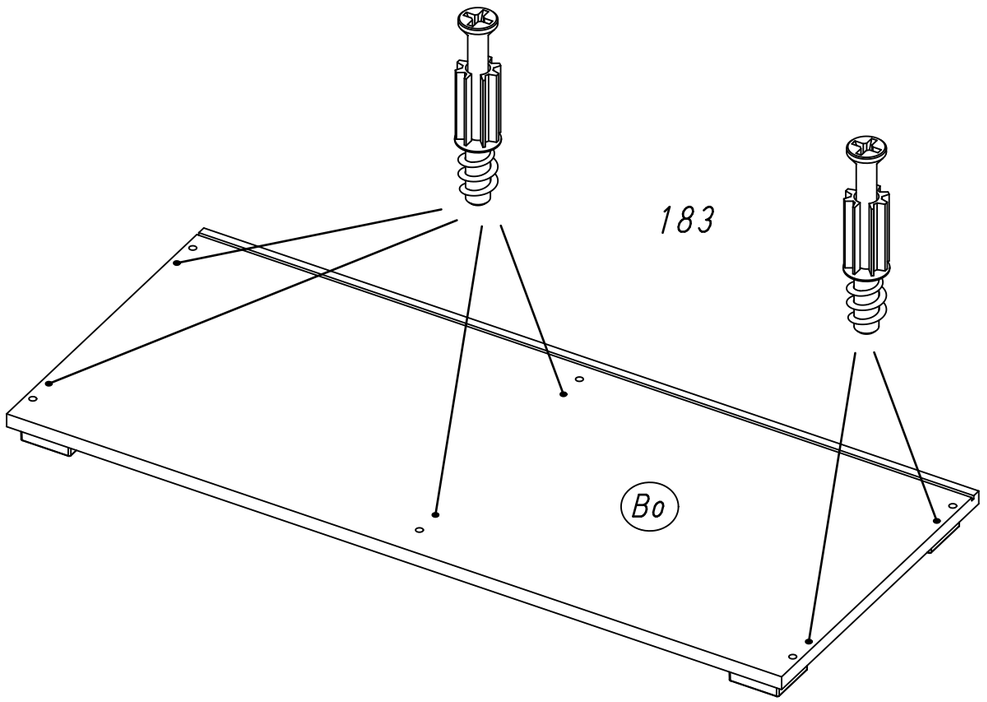

3 18

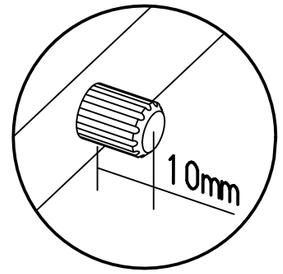

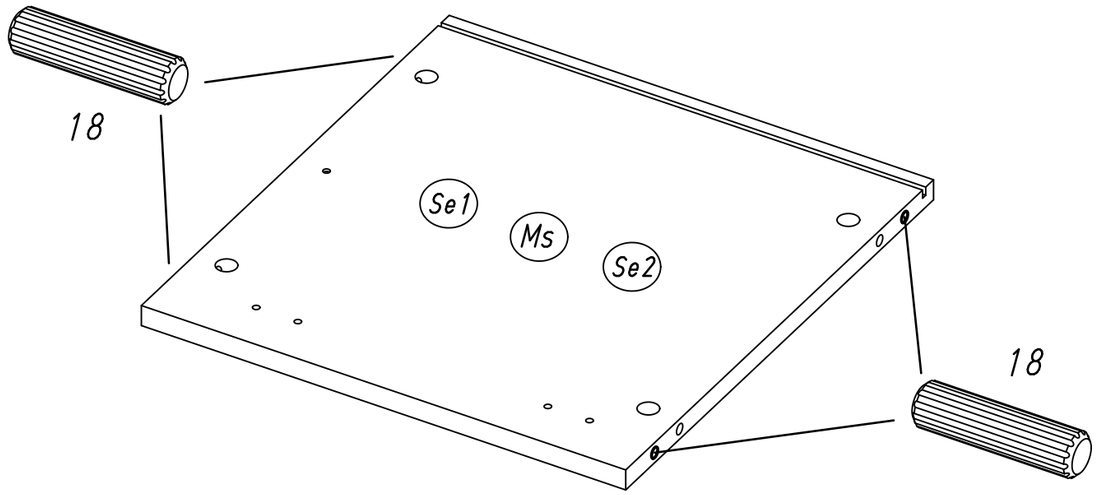

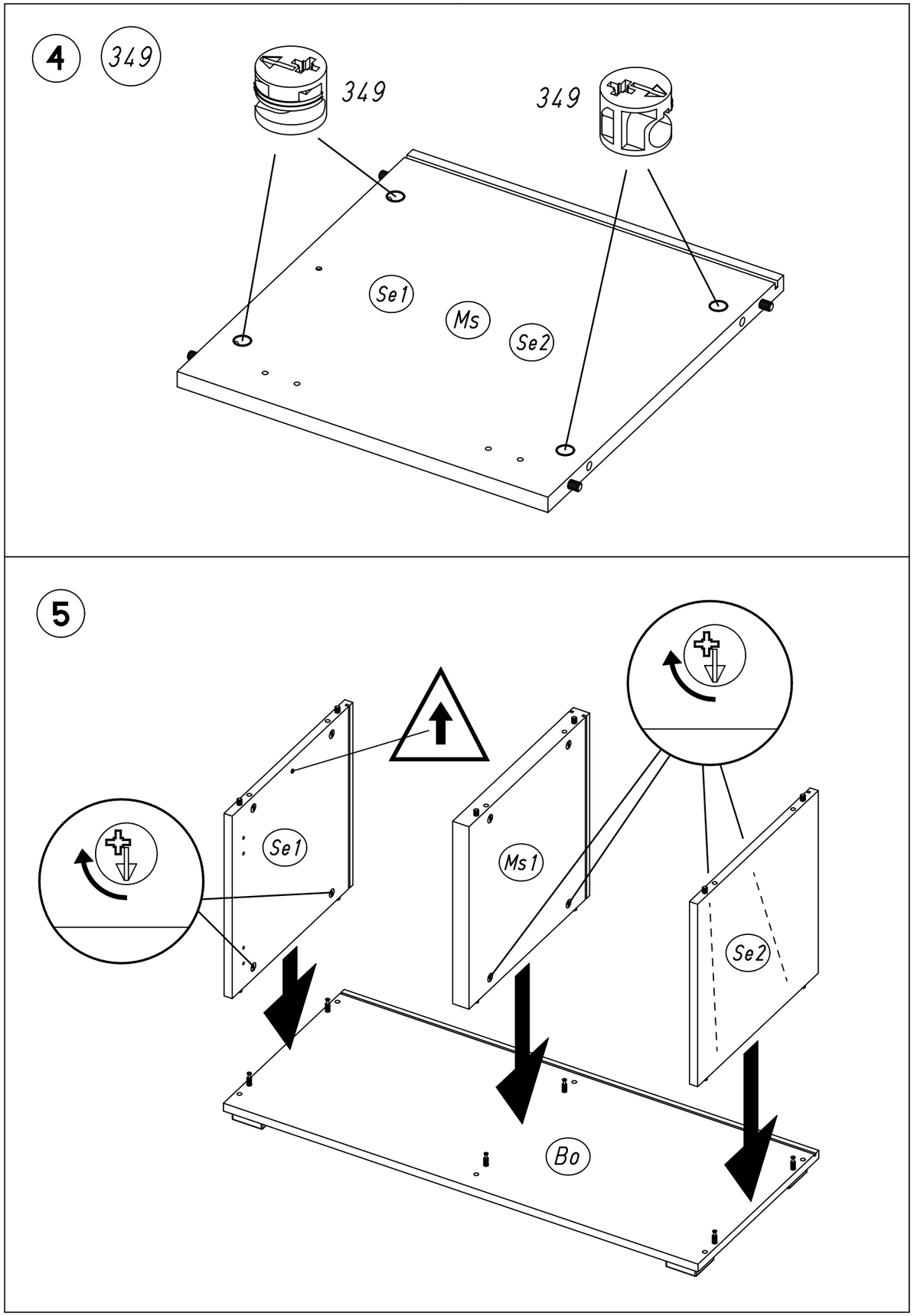
4
349
349
349
Se1
Ms
Se2
5
Se1
Ms1
Se2
Bo

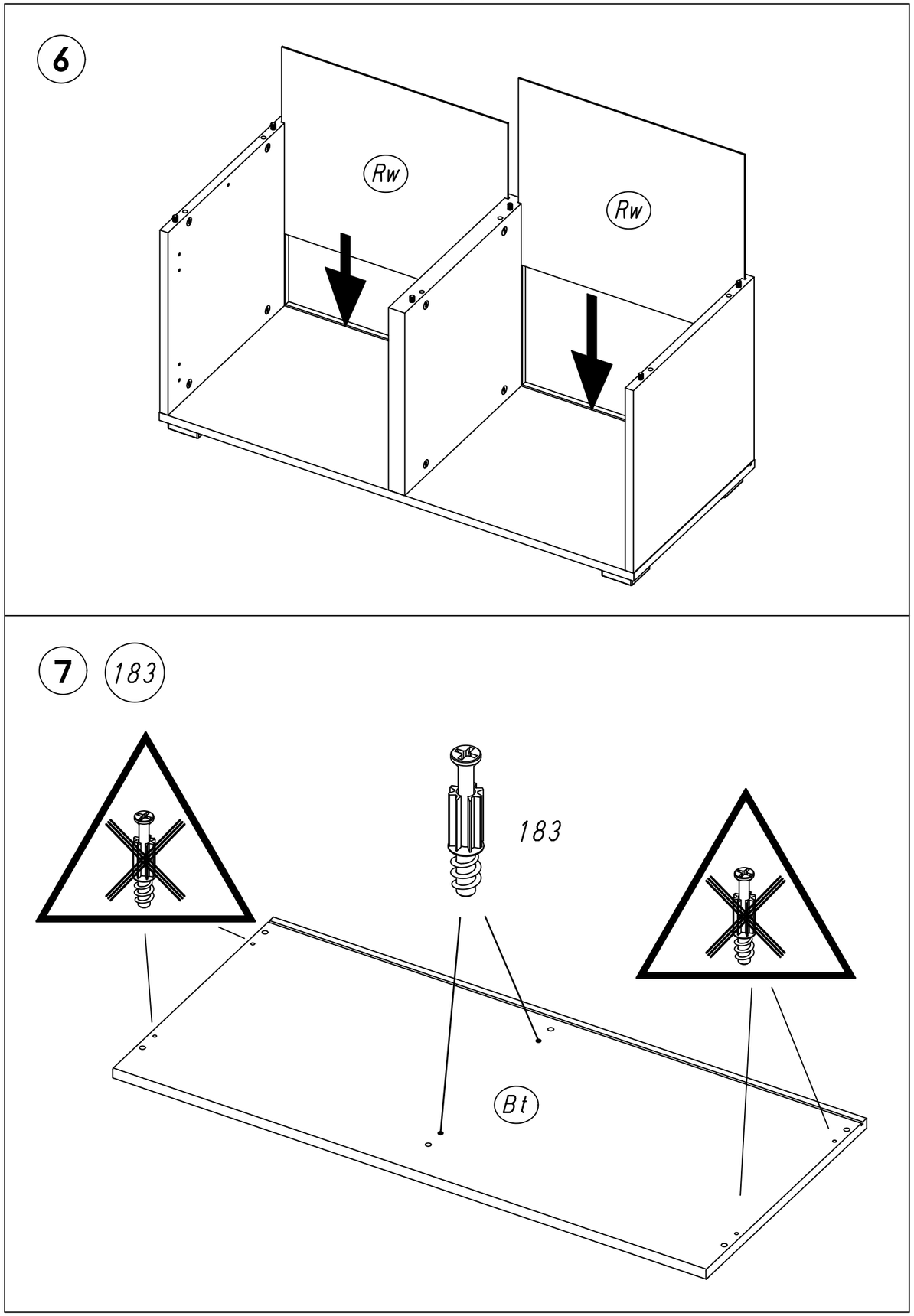
6
Rw
Rw
7
183
183
Bt

8

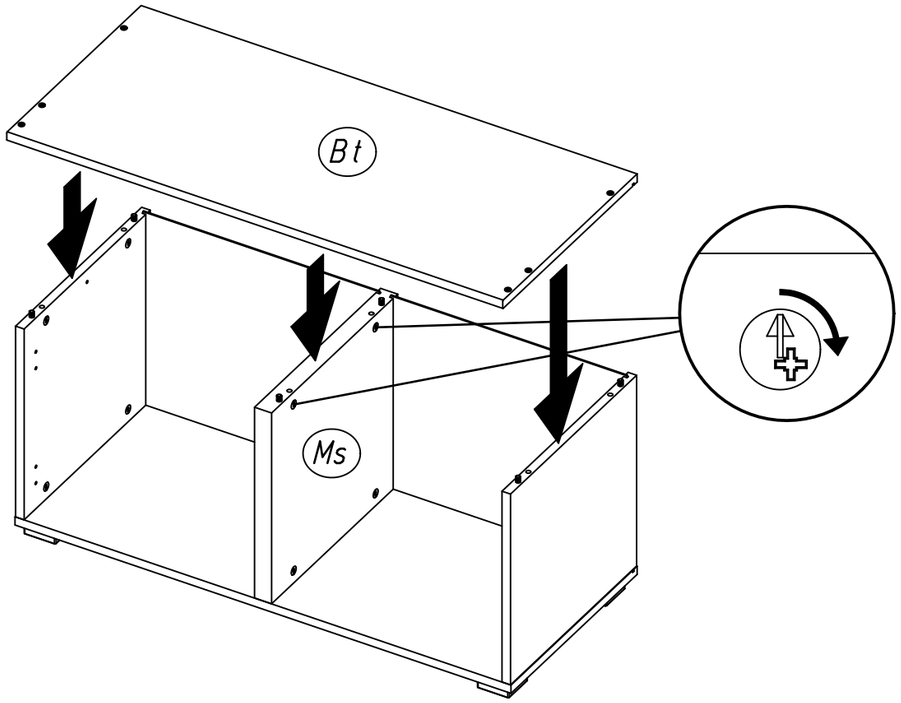

9

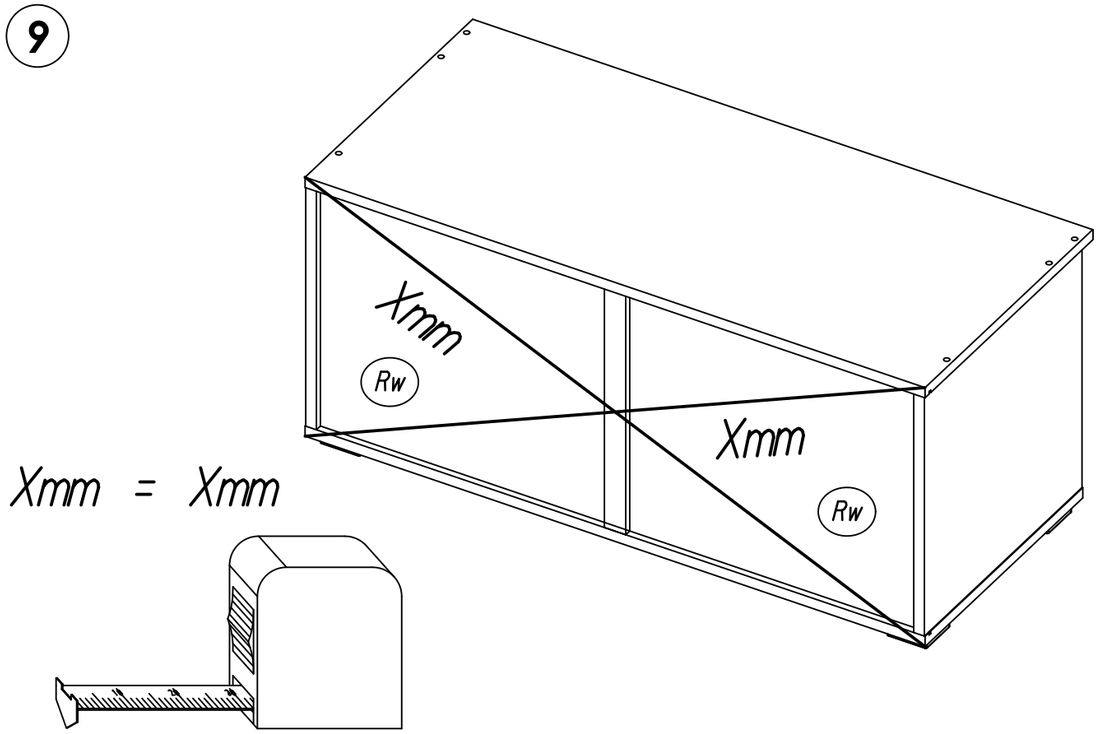

10 45

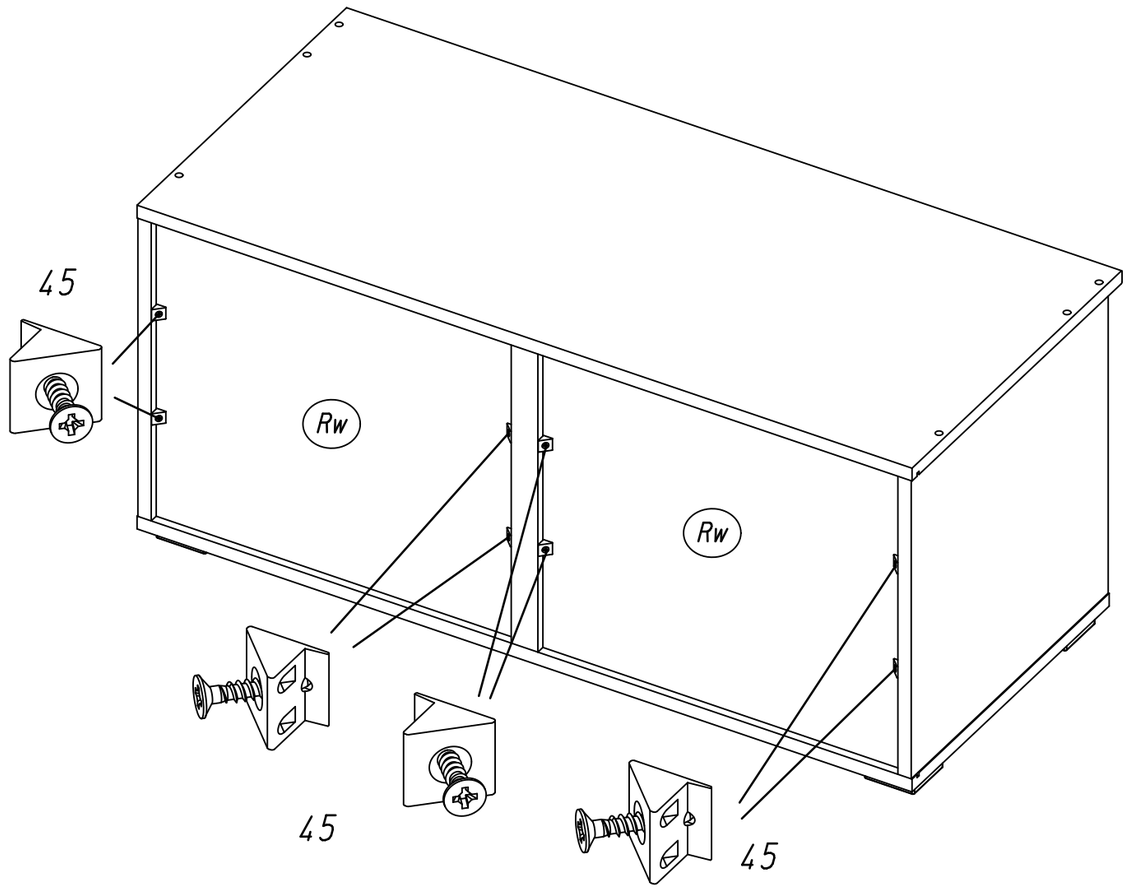

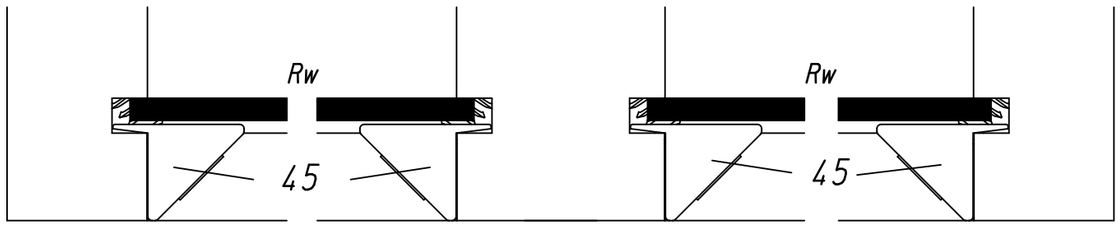

11 18

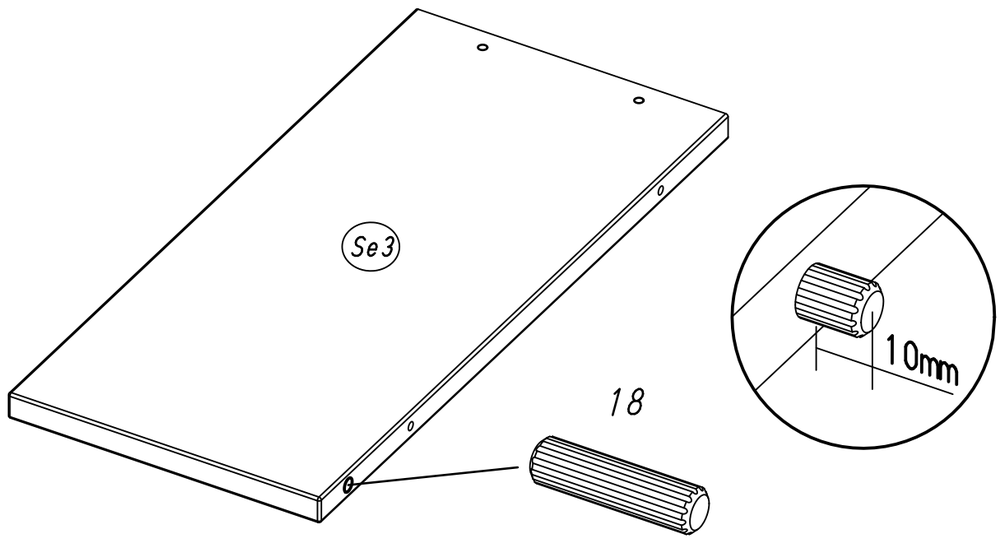

12 172

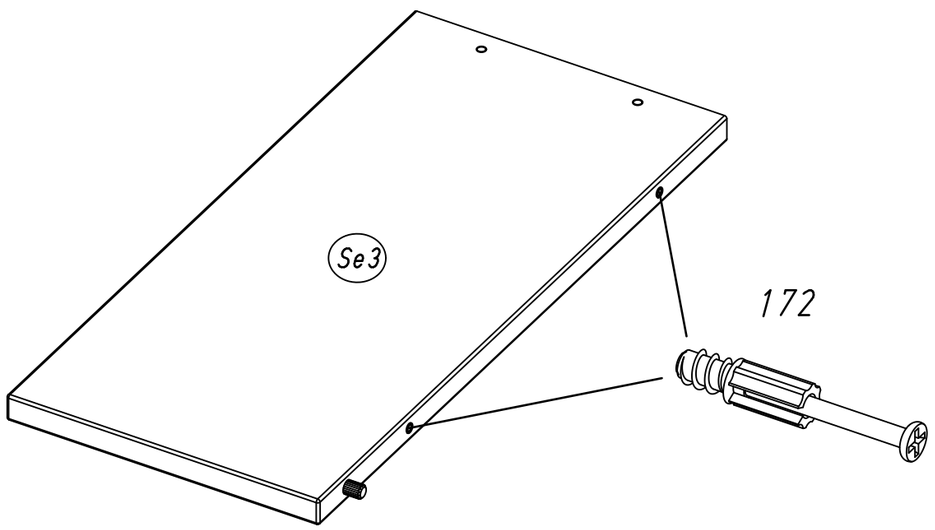

13 18

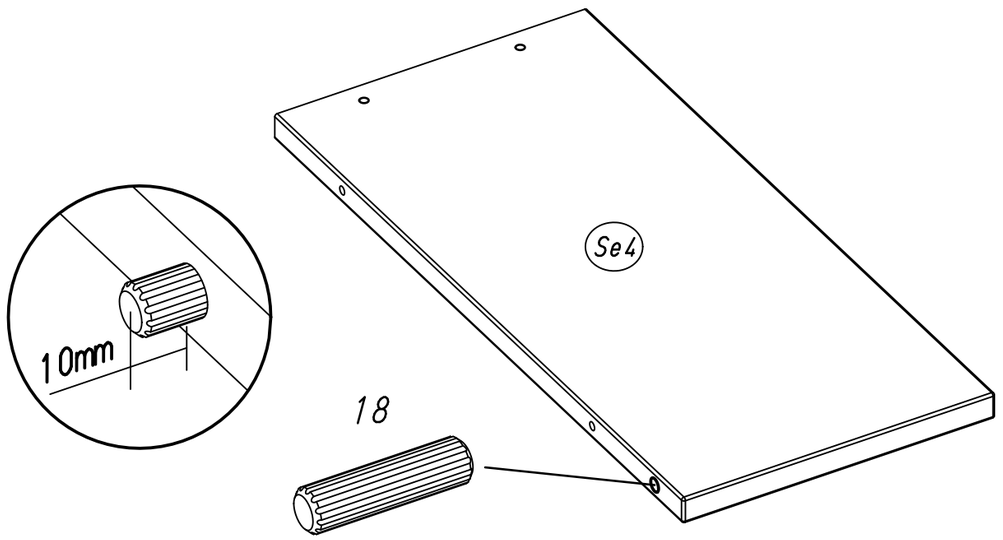

14 172

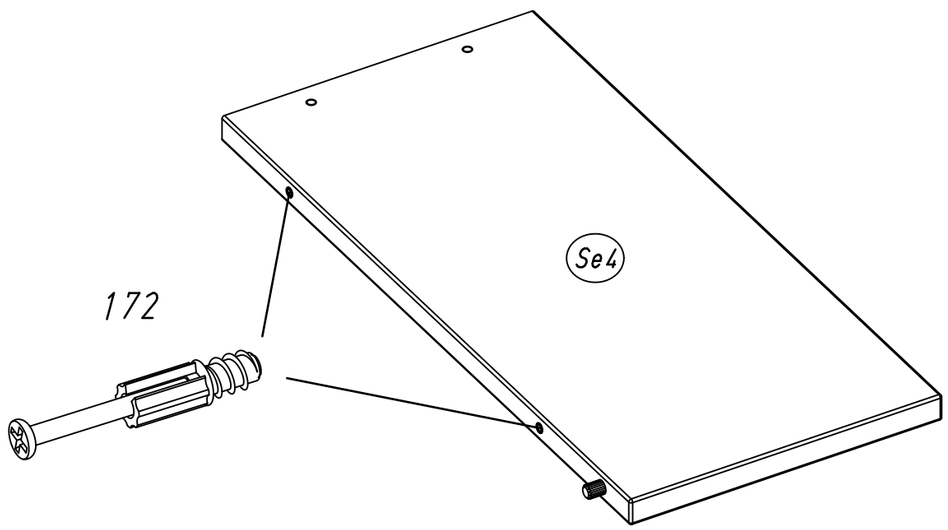

15 183

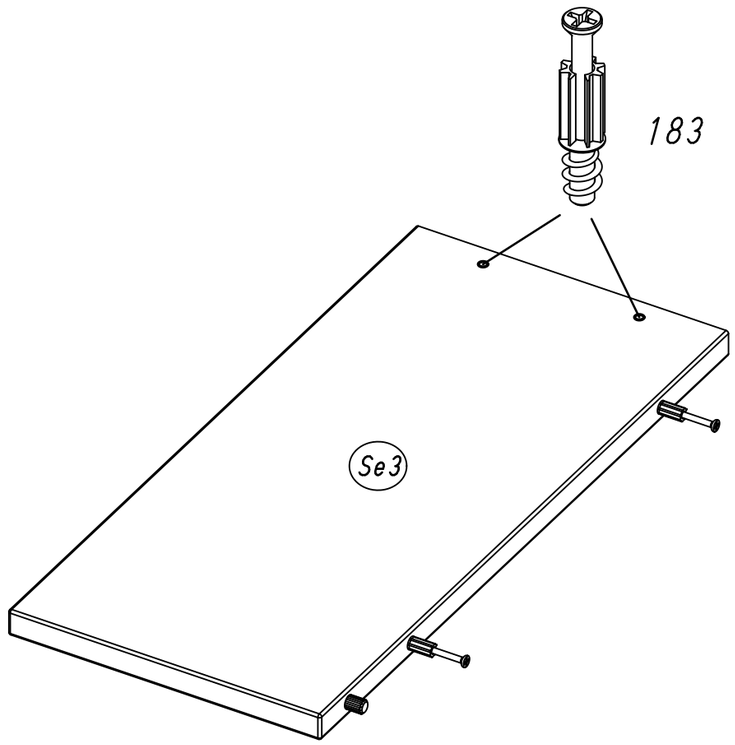

16 183

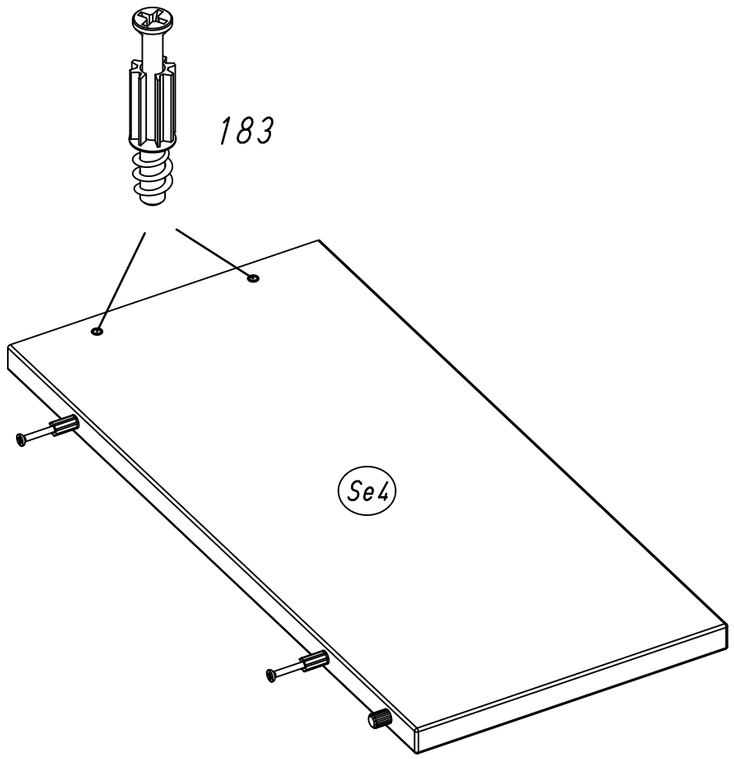

17 349

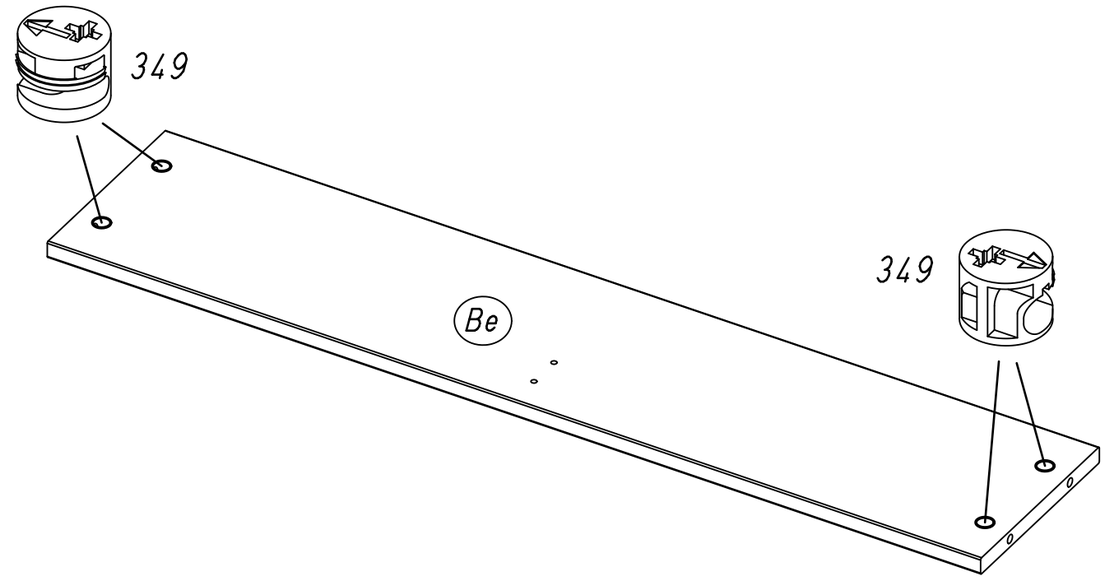

18

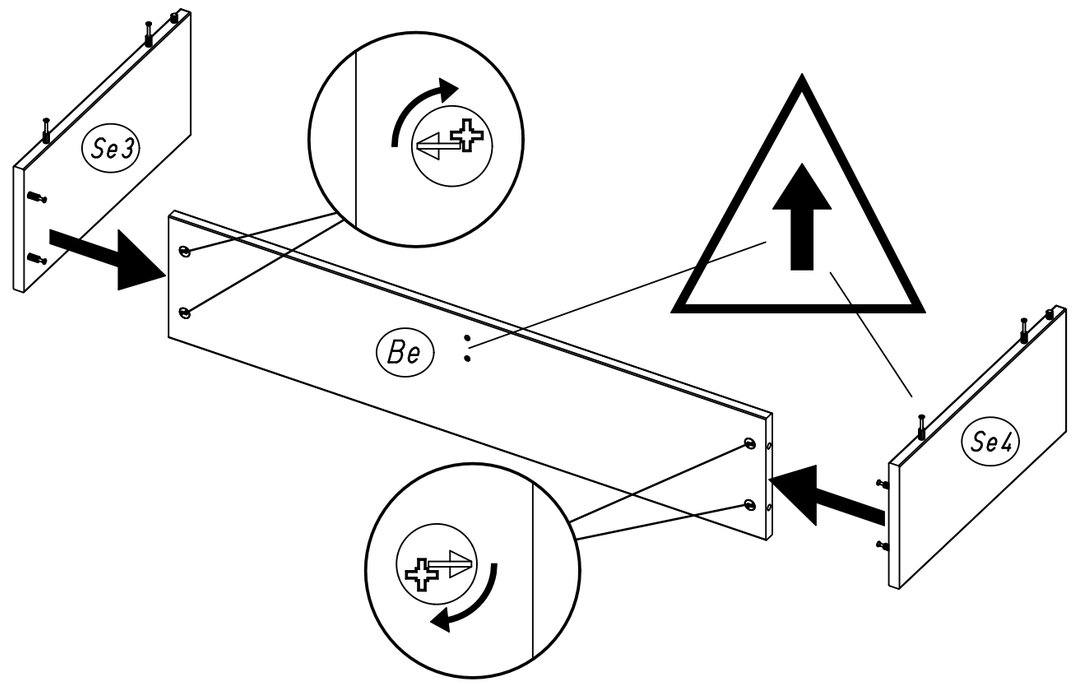

19

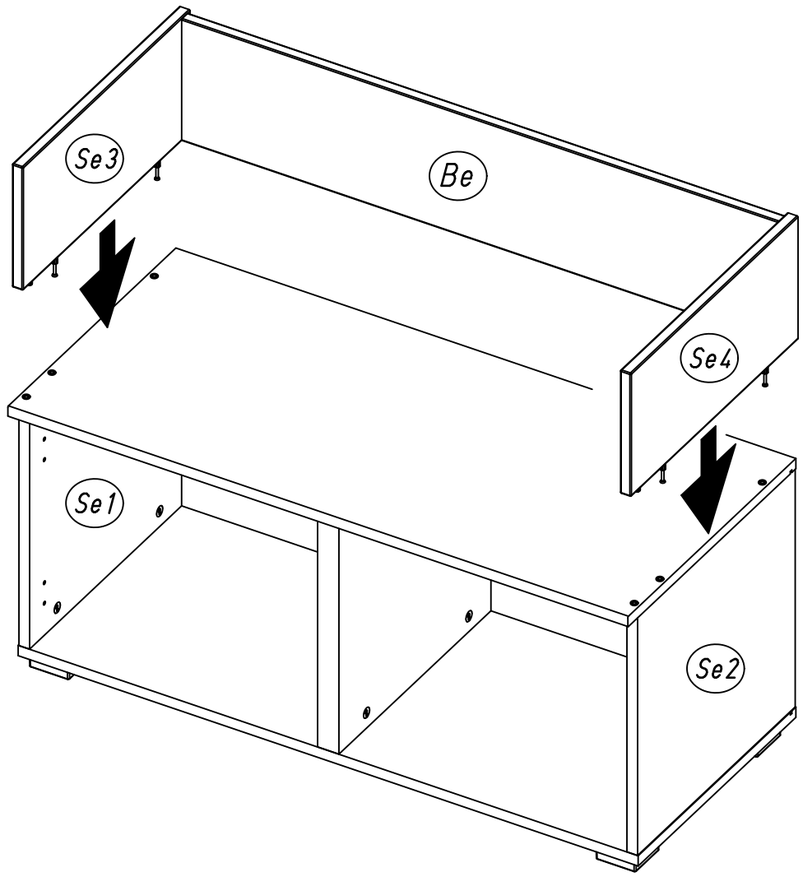

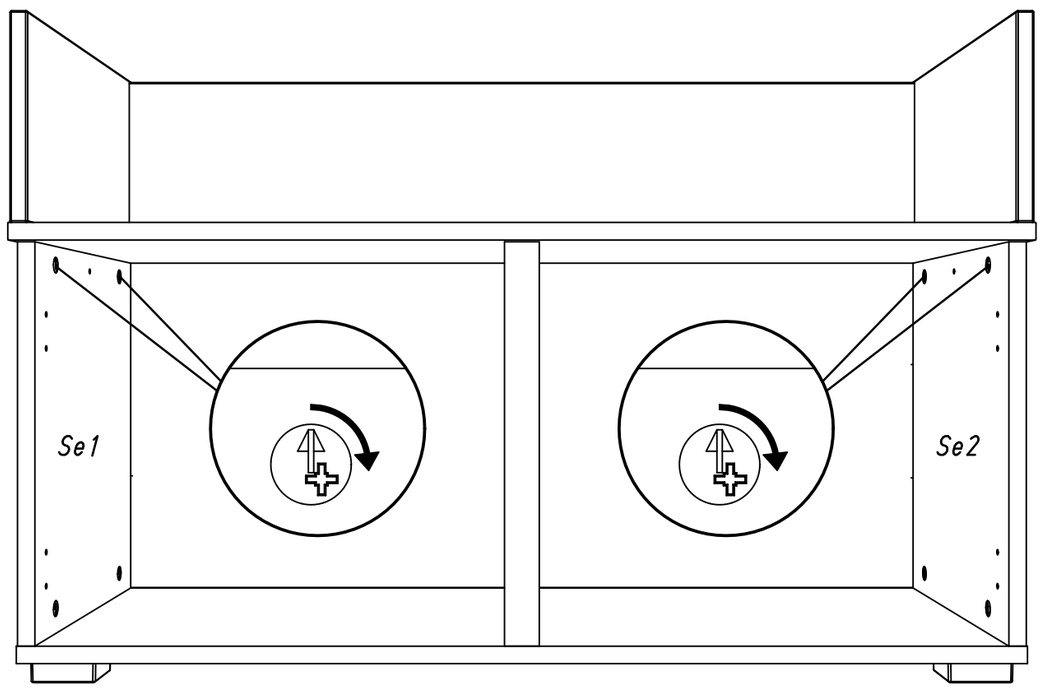

20 1020 26

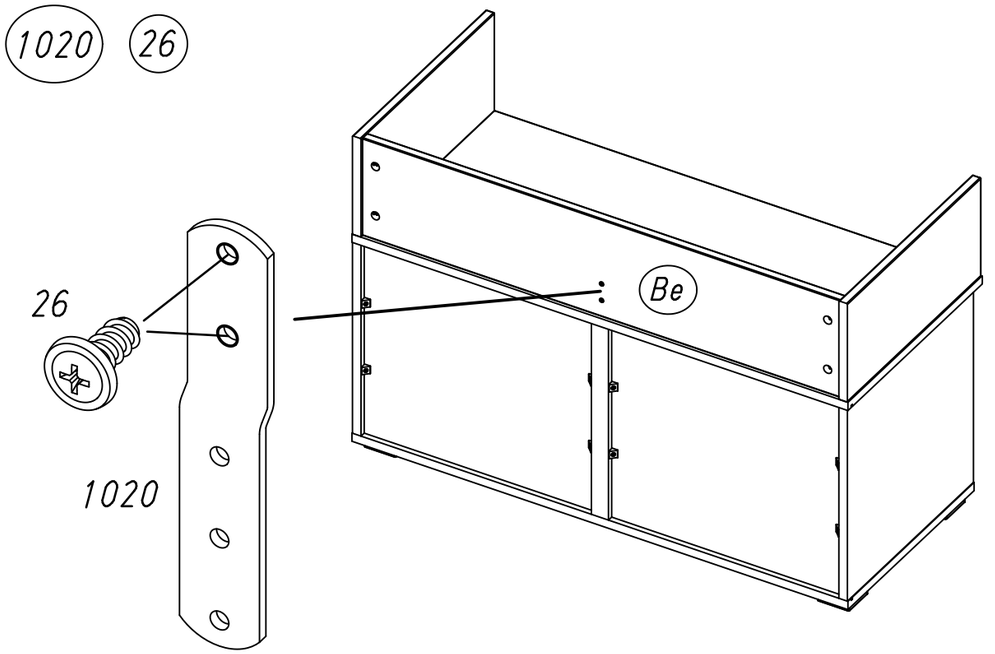

21 296

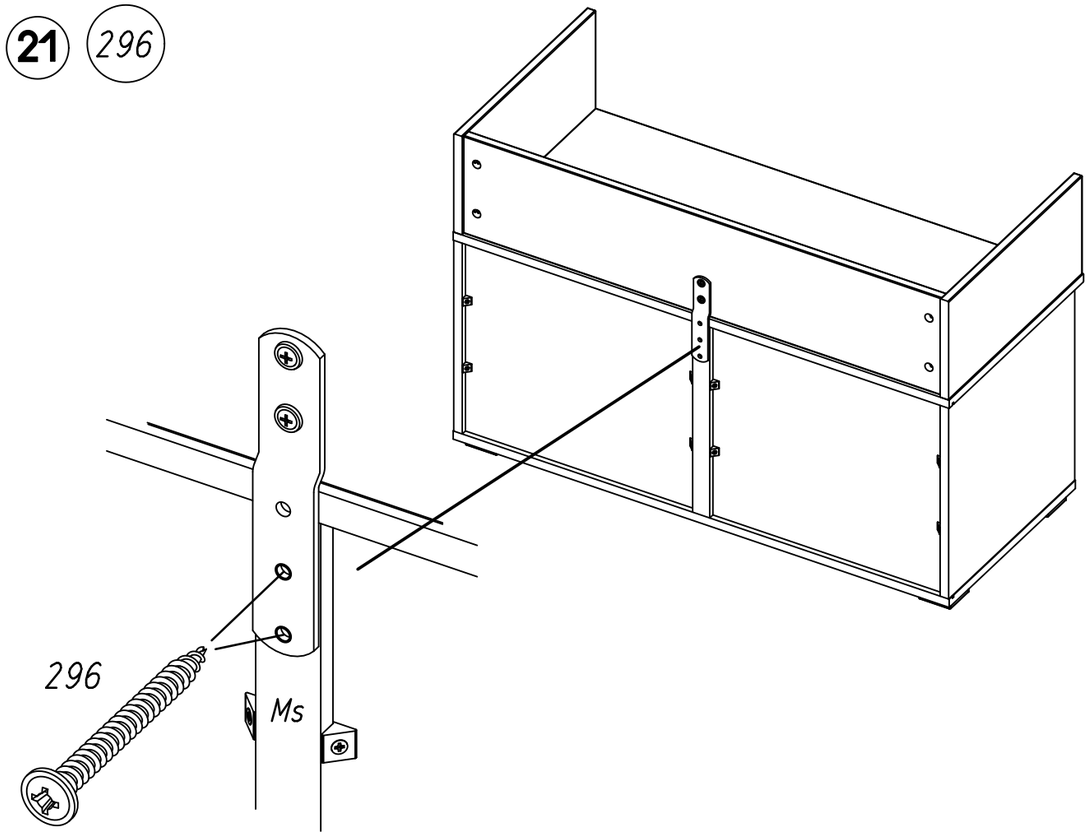

22

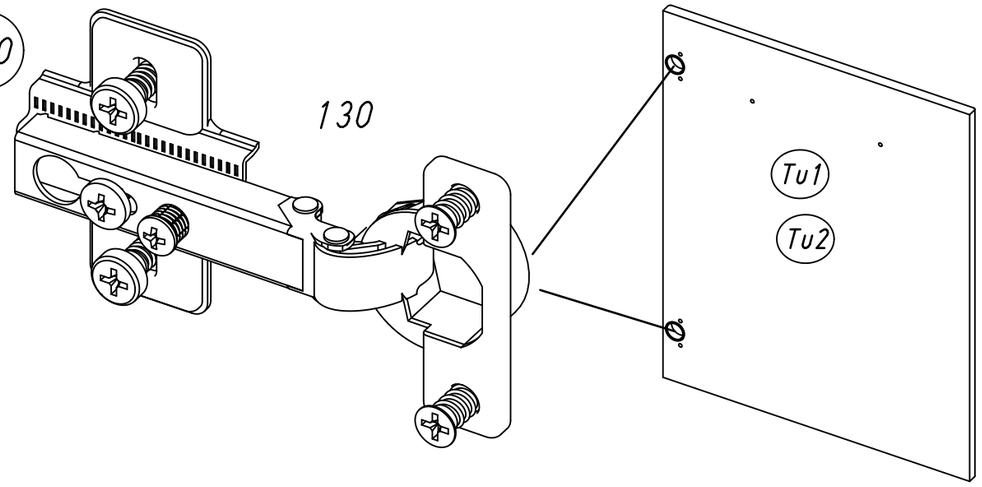

23

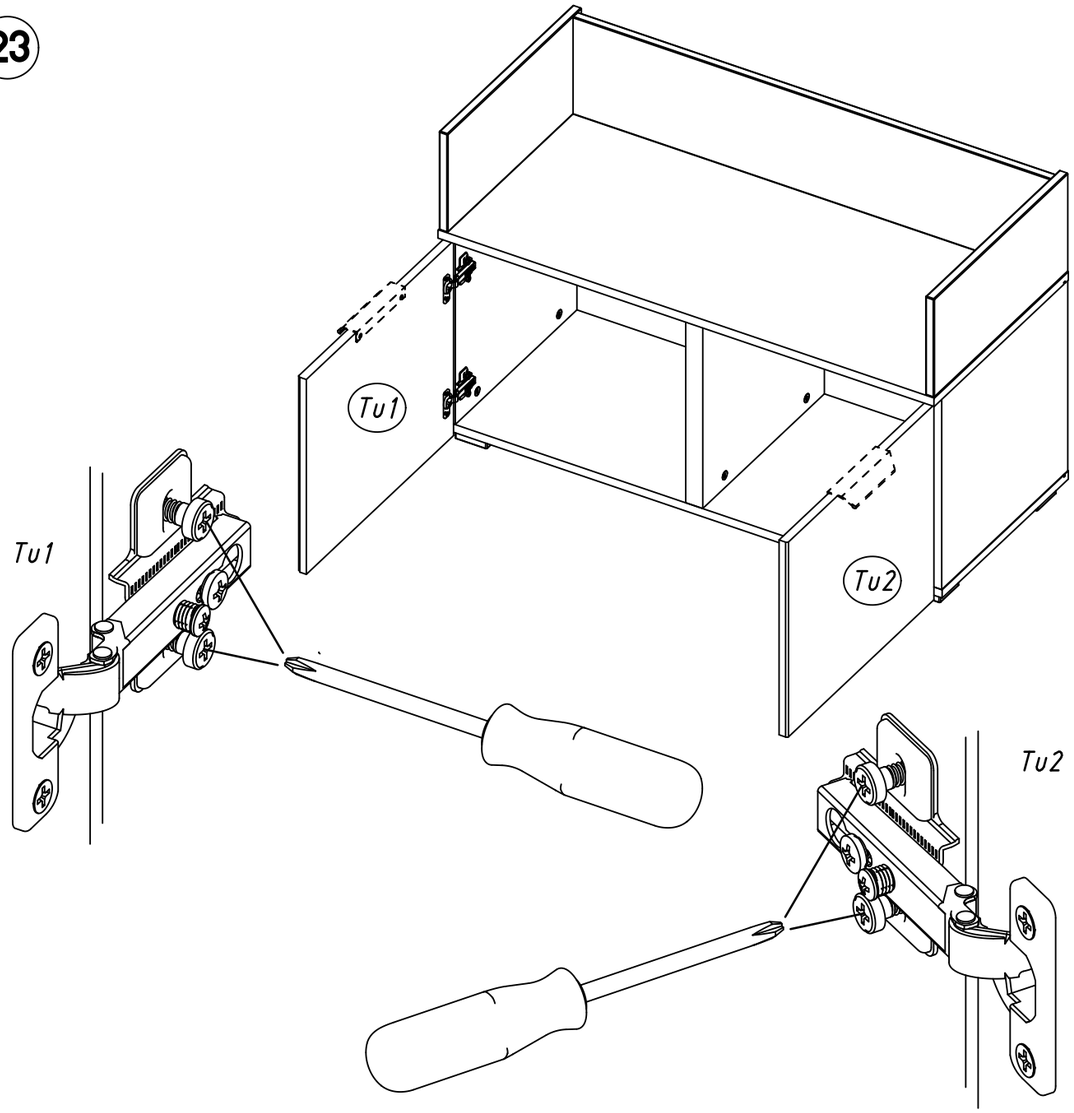
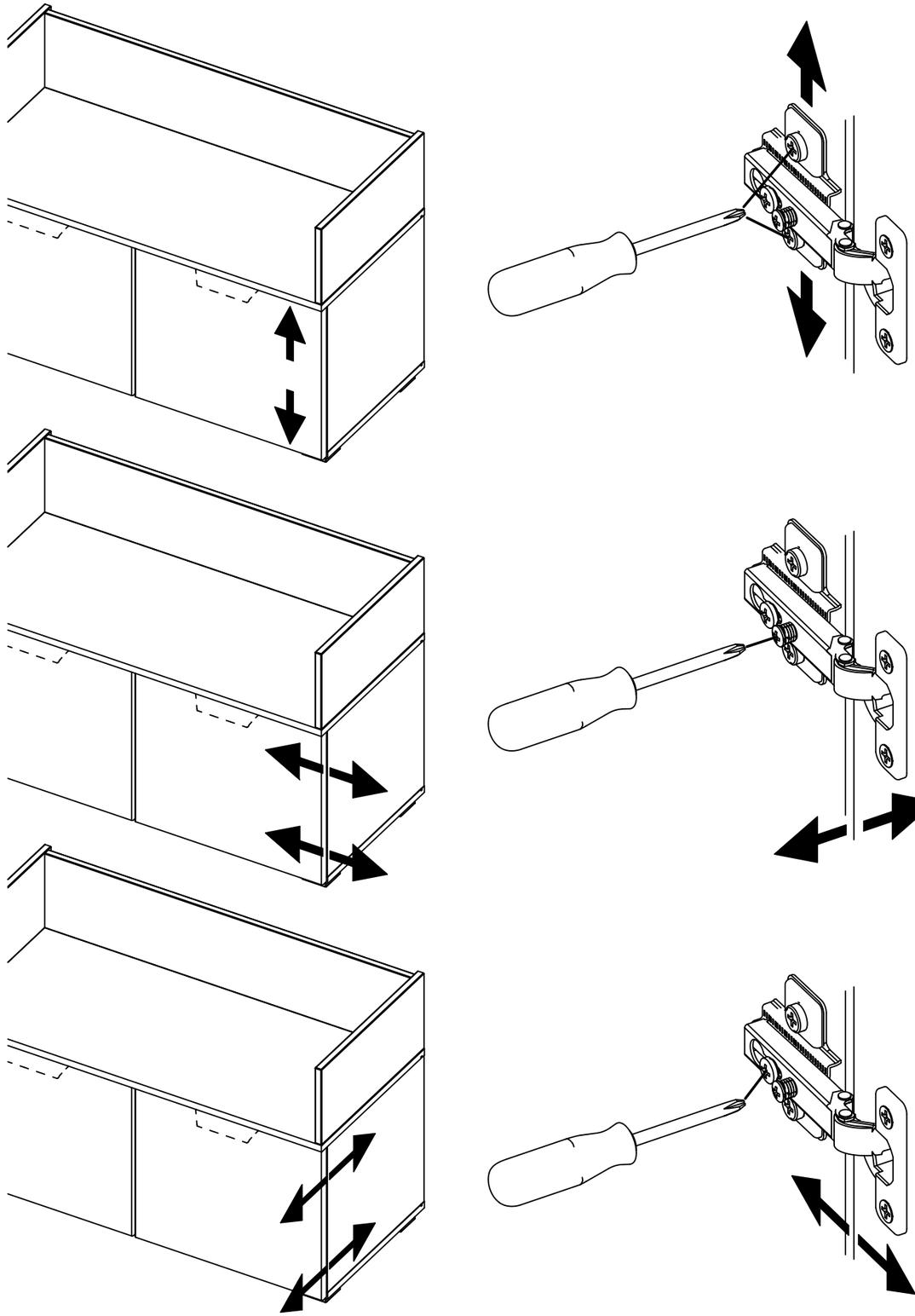
24